ՀԱԿԱՀՐՈԴԵՀԱՅԻՆ ԱՍՏԻՃԱՆ ՄՀԱ-1

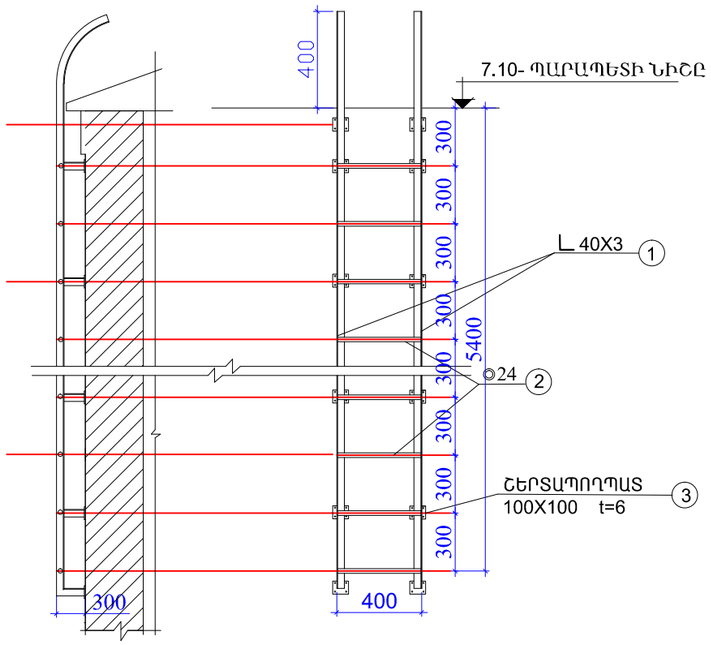

ՀԱԿԱՀՐՈԴԵՀԱՅԻՆ ԱՍՏԻՃԱՆ ՄՀԱ-2

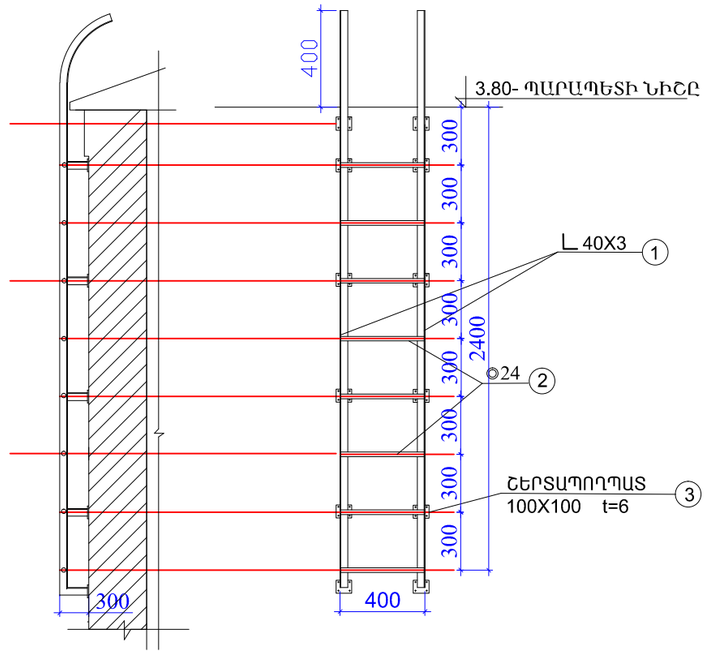

ՀԱԿԱՀՐՈԴԵՀԱՅԻՆ ԱՍՏԻՃԱՆ ՄՀԱ-3

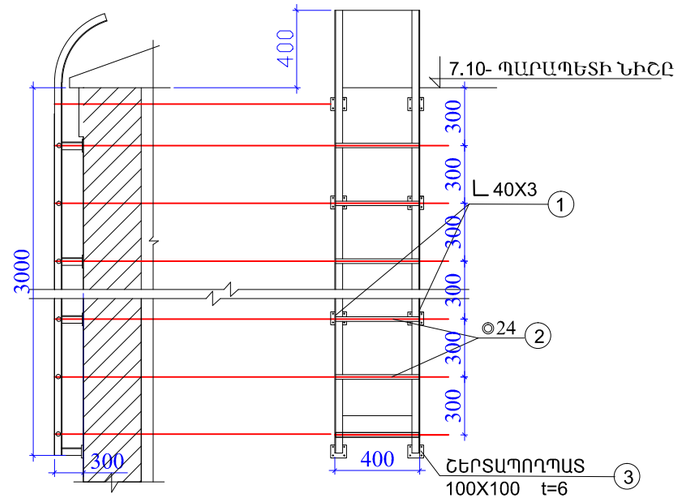

ՄԵՏԱՂԱԿԱՆ ՀԱԿԱՀՐՈԴԵՀԱՅԻՆ ԱՍՏԻՃԱՆՆԵՐԻ ՄԱՍՆԱԳԻՐ

ԱՆՎԱ-ՆՈՒՄ	Հ/Հ	ՀԱՏՈՒՅԹ ՄՄ	ԳԾ. ՔԱՇԸ ԿԳ	ԷԼ.-Ի ԵՐԿ. ՄՄ	ՔԱՆԱԿԸ ՀԱՏ	ԸՆԴՀ. ԵՐԿ. Մ	ԸՆԴՀ.ՔԱՇԸ ԿԳ	ԸՆԴՀ . ՔԱՇԸ- ՏՆ	
								ԷԼԵՄԵՆՏԻ	ԱՄԲՈՂՋԸ
1	2	3	4	5	6	7	8	9	10
ՄԱ-1	1	L 40X40X3	2,42	11800	1	11.80	28.556	0.047	0.047
	2	O d = 24	1,64	400	21	4.80	7.872		
	3	100X100X6	0,5	100	22	2.20	11.00		
ՄԱ-2	1	L 40X40X3	2,42	5800	1	5.80	14.04	0.025	0.025
	2	O d = 24	1,64	400	8	3.20	5.248		
	3	100X100X6	0,5	100	12	1.20	6.00		
ՄԱ-3	1	L 40X40X3	2,42	7000	1	7.00	16.94	0.032	0.032
	2	O d = 24	1,64	400	10	4.0	6.56		
	3	100X100X6	0,5	100	16	1.60	8.00		

ԸՆԴԱՄԵՆԸ՝ 0.104

ԾԱՆՈԹՈՒԹՅՈՒՆ

ՄԵՏԱՂԱԿԱՆ ԷԼԵՄԵՆՏՆԵՐԻ ԵՌԱԿՑՈՒՄԸ ԿԱՏԱՐԵԼ Ֆ-42 ՏԻՊԻ ԷԼԵԿՏՐՈԴՈՎ : ՄԵՏԱՂԱԿԱՆ ԲՈԼՈՐ ԷԼԵՄԵՆՏՆԵՐԸ ՆԵՐԿԵԼ ԷՄԱԼՈՎ - 2 ԱՆԳԱՄ :

ՏՆՕՐԵՆ	Մ.ՀՈՒՍՆՅԱՆ		TSH-14 ԱՆՈՒՇԱՎԱՆԻ ՄԱՆԿԱՊԱՐՏԵԶԻ ՎԵՐԱԿԱՌՈՒՑՈՒՄ		
ՆԳՃ	Ն. ՍՏԵՓԱՆՅԱՆ				
ՆԱԽԱԳԾԵՑ	Ա. ԱՂԱՋԱՆՅԱՆ		ՃԱՐՏԱՐԱՊԵՏԱՇԻՆԱՐԱՐԱԿԱՆ ՄԱՍ	ՓՈՒԼ	ԹԵՐԹ	ԹԵՐԹԵՐ
ՆԱԽԱԳԾԵՑ	Ն.ՆՇԱՆՅԱՆ			ԱՆ	24	31
ՍՏՈՒԳԵՑ	Ն. ՍՏԵՓԱՆՅԱՆ		ՄԱ-1 ՄԱ-2 ՄԱ-3 ՄԵՏԱՂԱԿԱՆ ԱՍՏԻ-ՃԱՆՆԵՐ	«ՄԱՌԱ ԵՎ ԴՈՒՍՏՐԵՐ» ՍՊԸ	